www.kytola.com

Kytola INSTRUMENTS

Расходомер переменной области Kytola® Модель TTFH это надежный измеритель промышленного расхода. Он имеет корпус из нержавеющей стали AISI 316 или алюминия с ударо-устойчивой полимерной измерительной трубкой. Это надежный инструмент для измерения и контроля больших потоков воды.

РАСХОДОМЕР TTFH

- Скорость потока до 1000 л/мин
- Макс. давление 16 бар
- Макс. температура 75°C
- Миним. температура, уплотнения -30°C нитрил, –20°C Viton®
- Фланцевое соединение DN 80

ISO 9001 ISO 14001

ОСОБЕННОСТИ

Крепкая конструкция

Корпус из нержавеющей стали

Ударопрочная трубка потока из Акрила (PMMA)

ПРИМЕНЕНИЕ

Очистка воды

Электростанции

Бассейны

ОПЦИИ

Уплотнения Viton®, EPDM

Специальные пометки на шкале

TT ТЕХНИЧЕСКИЕ ДАННЫЕ

Модель	TTFH
Соединения	DN 80
Макс. давление	16 бар
Макс. температура	75°C
Корпус	AISI 316
Поплавок	AISI 329 (Примечение! Другие пропитанные металлические части выполнены из AISI 316)
Трубка расходомера	Акрил
Уплотнения	Нитрил (*Viton®, *EPDM)
Вес	17.5 кг
Точность	± 5% от полной шкалы

*) Специальные конструкции по заказу

TT ■ – ■ ■ – ■

Соединения

DN 80	**FH**

Диапазон расхода H_2O л/мин

75 – 600	**4A**
100 – 1000	**4B**

Шкала

H_2O (л/мин), +20°C	**A**

Особые свойства

Viton® уплотнители	**V**

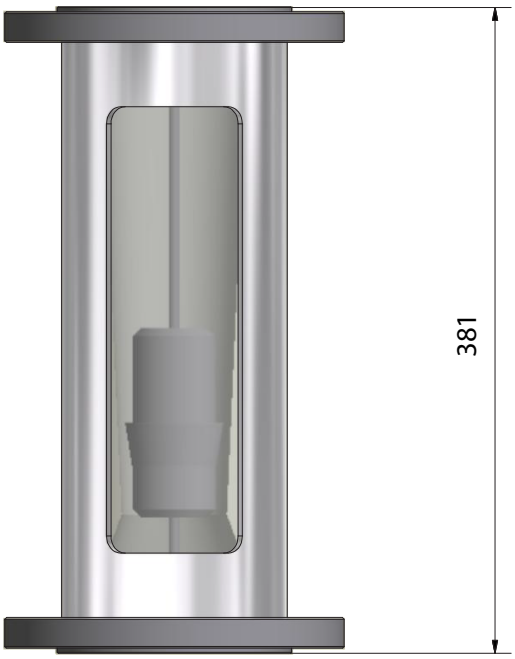

DN80 PN10 (Ø200)

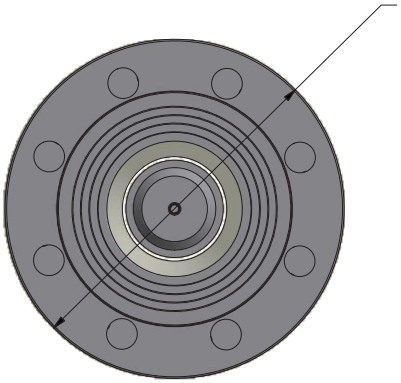

Авторское право© Kytola Instruments Oy 2018. Измерения и размеры приведены в пределах нормального допуска. Производитель оставляет за собой право вносить изменения без предварительного уведомления. TTFH_es20_ru Published 10/2018.

Kytola INSTRUMENTS
www.kytola.com

MANAGEMENT SYSTEM CERTIFICATION DNV·GL ISO 9001 = ISO 14001

Kytola Instruments Oy
ул. Olli Kytölän tie 1
FI-40950 г. Муураме
Финляндия
Тел. +358 20 779 0690
Факс +358 14 631 419